0.75kW

CH 型卧式三相铝壳（刹车）马达减速机
CH Horizontal Type With Aluminum housing 3 Phase (Brake) Gear Motor

马达尺寸图 Dimensions chart

CH-28-750-3~25

轻负载缩框型 CH-28-750-30~120

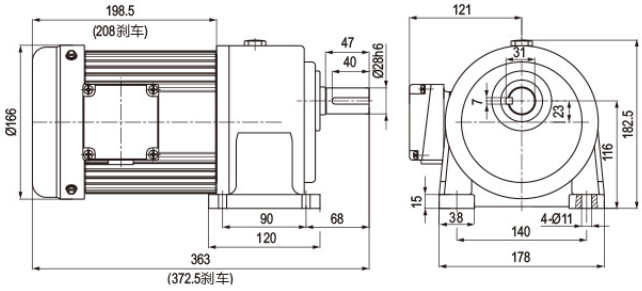

CH-32-750-30~120

轻负载缩框型 CH-32-750-130~200

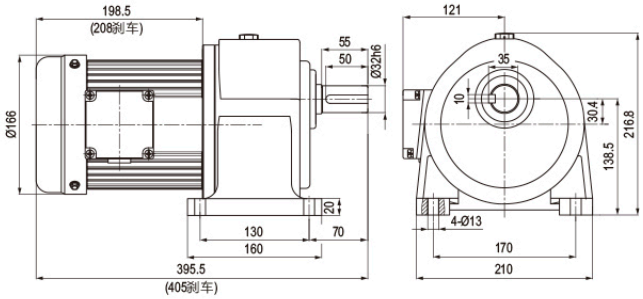

CH-40-750-130~200

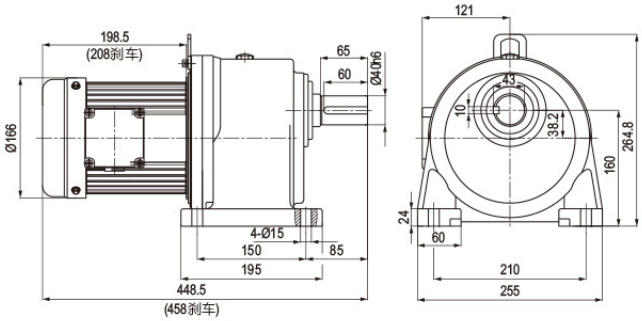

注：缩框型为轻负载，无大惯性场合中使用。为不正当设计，如非必要请勿使用。